mobilierdeco
DEPUIS 2012

Notice de montage

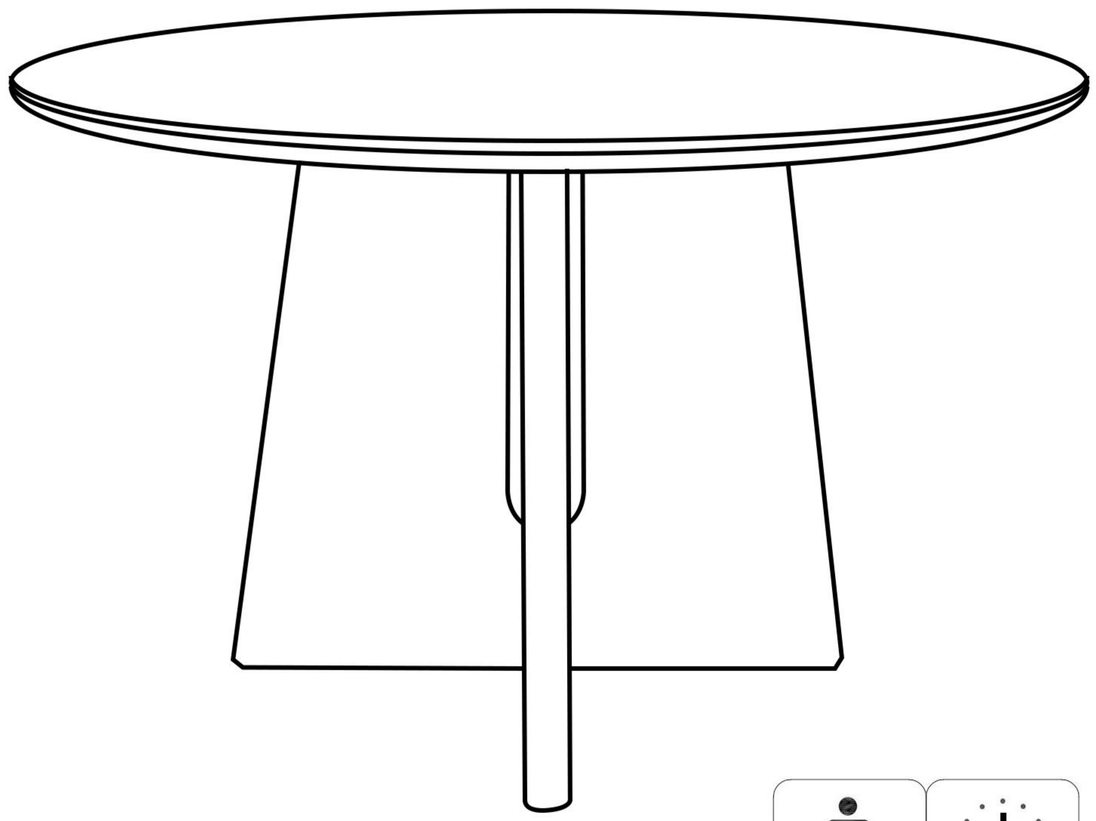

MODÈLE : NATY

X2

0:10

① X1	② X1	③ X1	④ X8
A X8	B X8	C X8	D X1

1

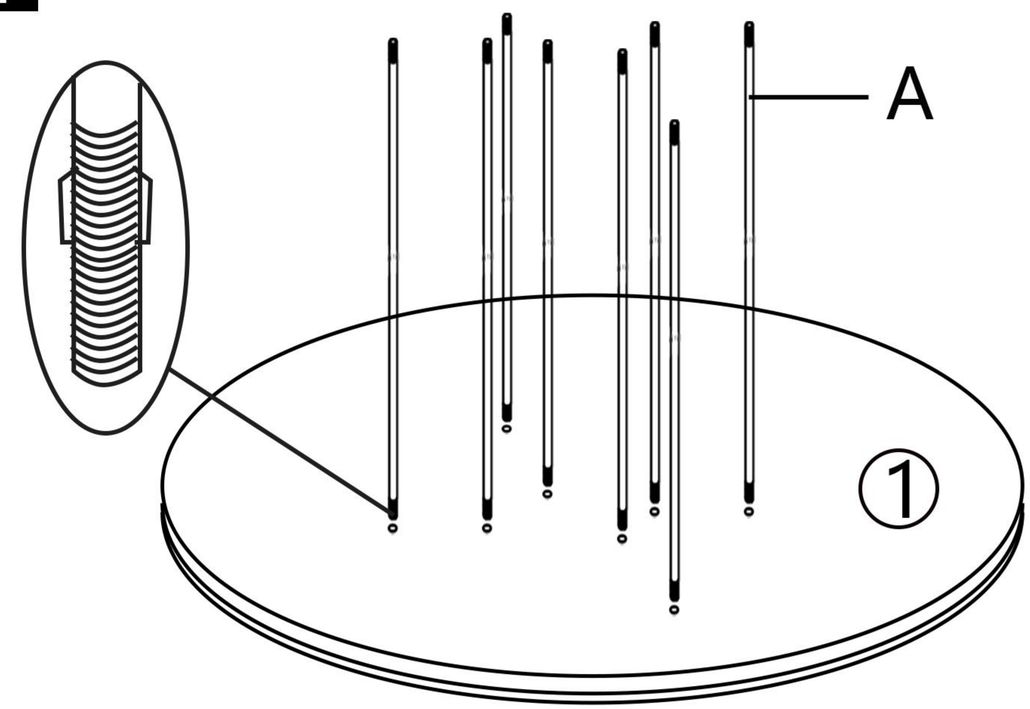

2

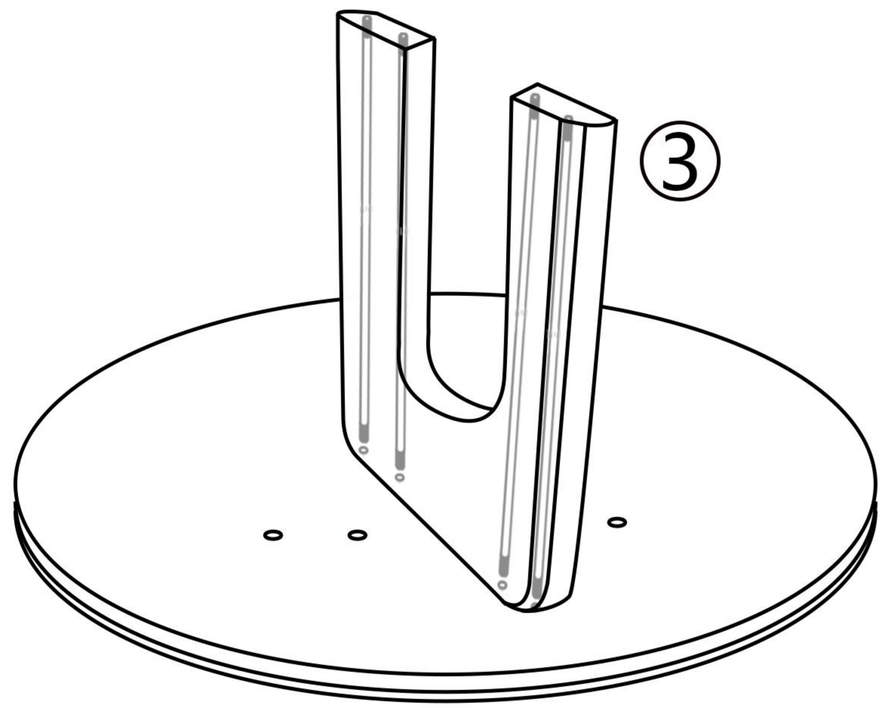

3

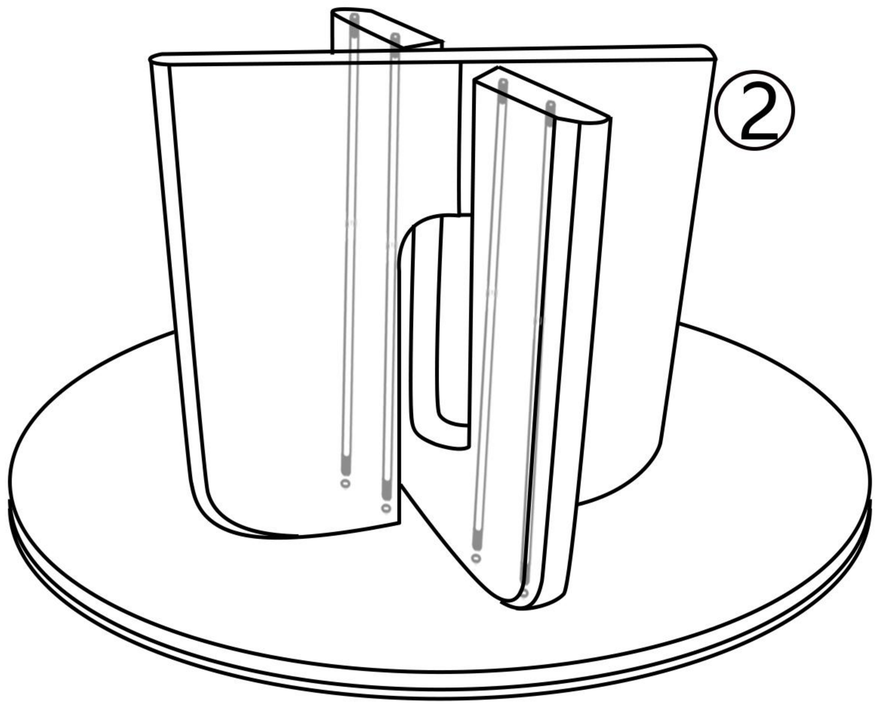

4

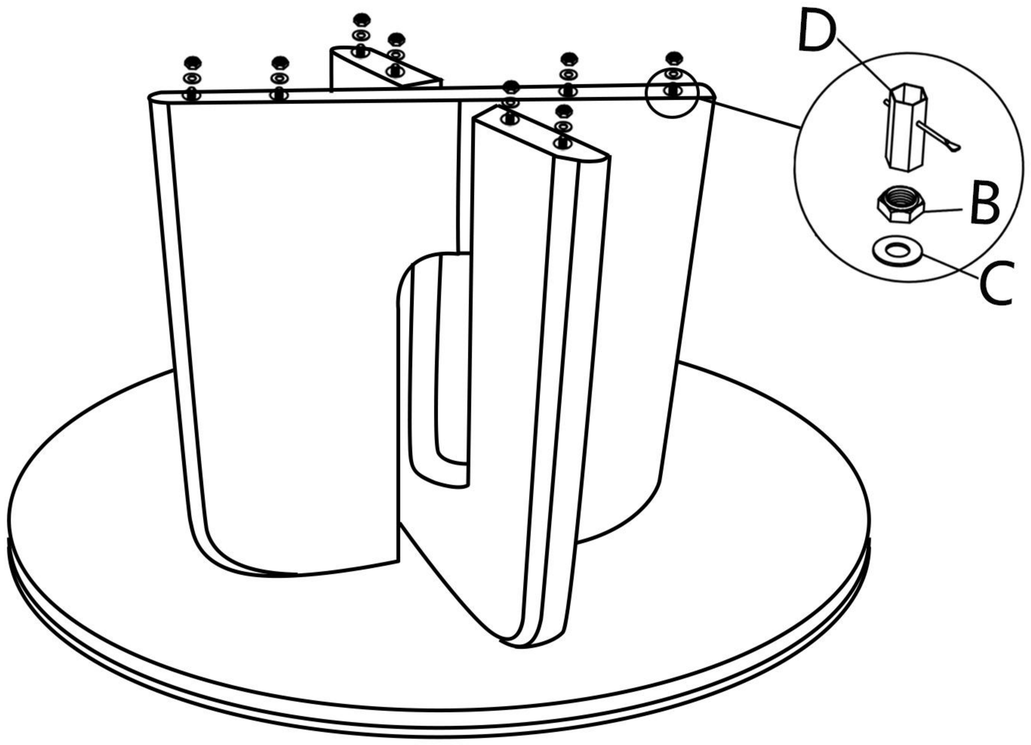

5

